LA MAPPA DEL SISTEMA CAMERALE: 2005

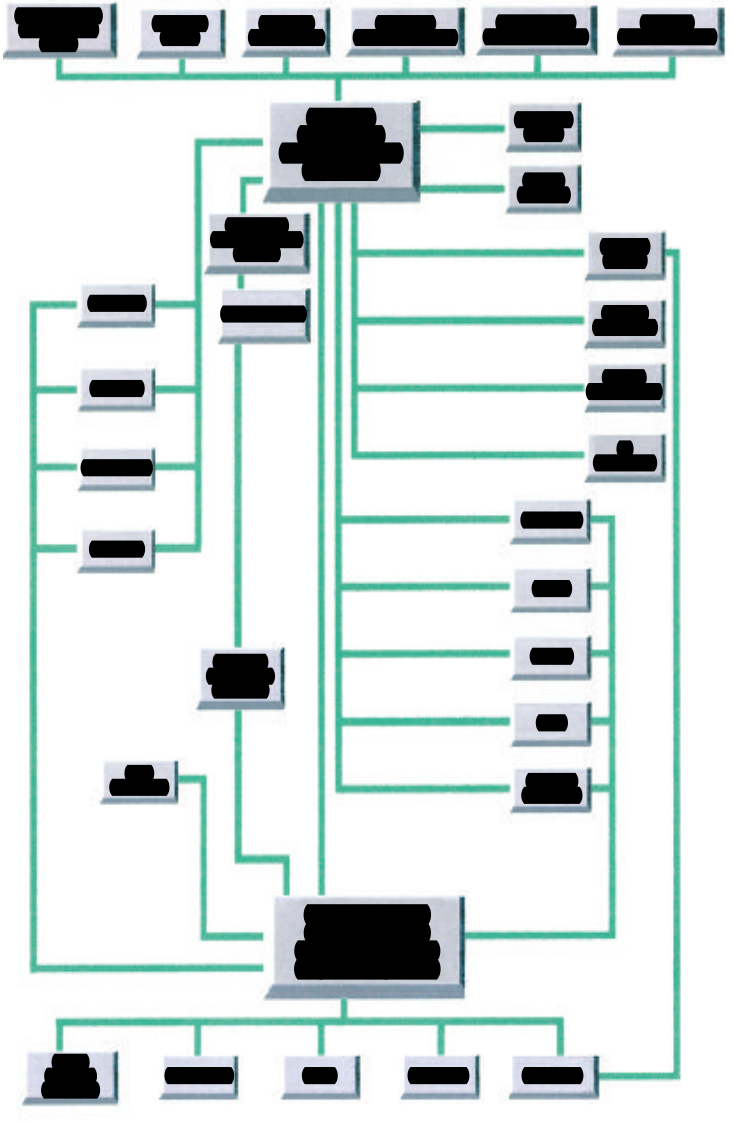

Fonte: "Rapporto 2006 sul sistema camerale"

Largo Consumo